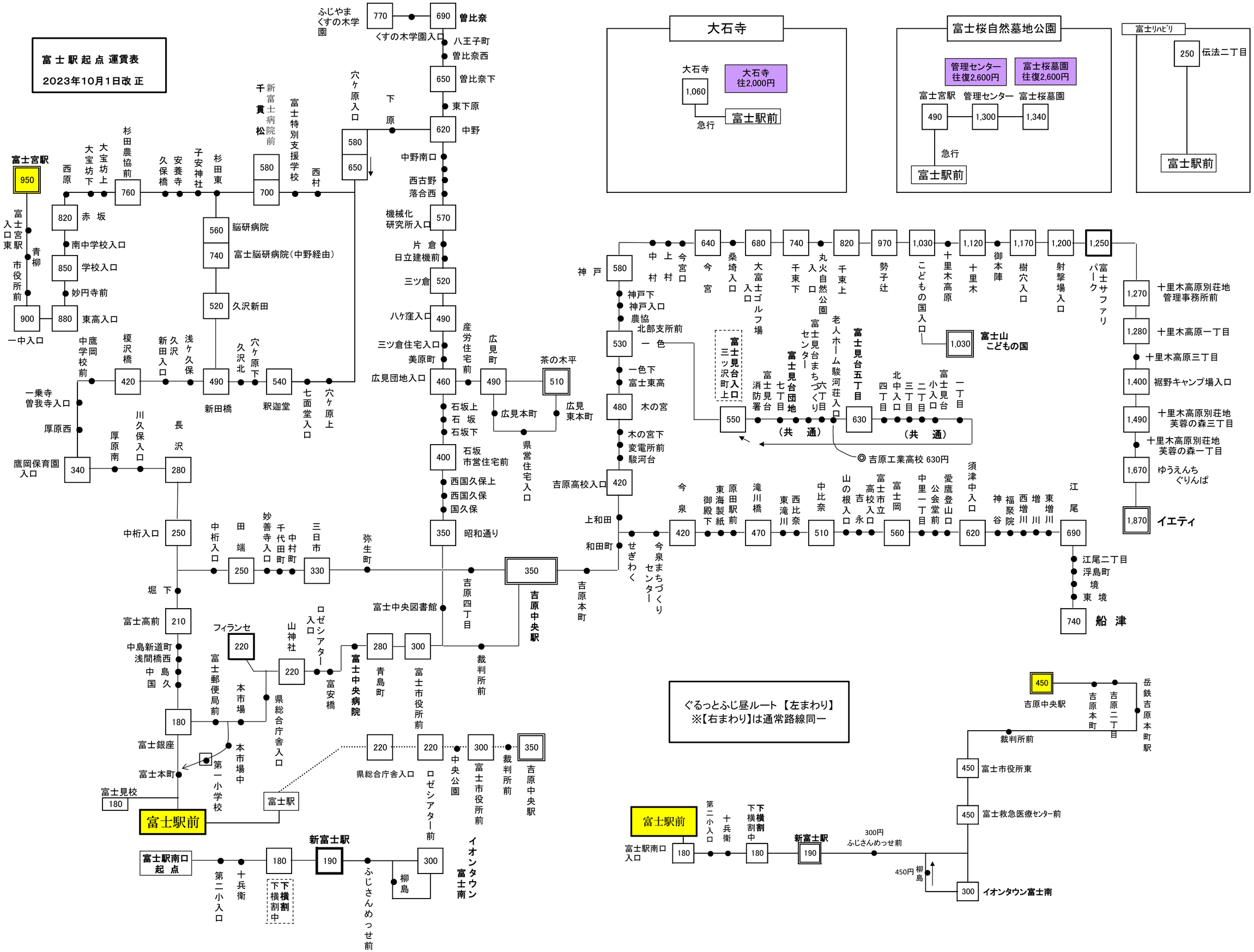

富士駅起点 運賃表
2023年10月1日改正
大石寺
大石寺 往2,000円
1,060
急行
富士駅前
富士桜自然墓地公園
管理センター 往復2,600円
富士桜墓園 往復2,600円
富士宮駅
管理センター
富士桜墓園
490
1,300
1,340
急行
富士駅前
富士リハビリ
250
伝法二丁目
富士駅前
ふじやま くすの木学園
770
690
曽比奈
くすの木学園入口
八王子町
曽比奈西
650
曽比奈下
東下原
620
中野
中野南口
西古野
落合西
機械化研究所入口
570
片倉
日立建機前
三ツ倉
520
八ケ窪入口
490
三ツ倉住宅入口
美原町
広見団地入口
460
産労住宅前
広見町
490
茶の木平
510
広見本町
広見東本町
県営住宅入口
石坂上
石坂
石坂下
400
石坂市営住宅前
西国久保上
西国久保
国久保
350
昭和通り
穴ケ原入口
580
650
下原
千貫松
新富士病院前
580
700
富士特別支援学校
西村
杉田東
子安神社
安養寺
久保橋
杉田農協前
760
大宝坊上
大宝坊下
西原
820
赤坂
南中学校入口
850
学校入口
妙円寺前
880
東高入口
900
一中入口
富士宮駅
950
富士宮駅入口東
青柳
市役所前
560
脳研病院
740
富士脳研病院（中野経由）
520
久沢新田
中学校前
鷹岡
榎沢橋
420
新田入口
久沢
浅ケ久保
490
新田橋
久沢北
穴ケ原下
540
釈迦堂
七面堂入口
穴ケ原上
一乗寺
曽我寺入口
厚原西
鷹岡保育園入口
340
厚原南
川久保入口
長沢
280
中桁入口
250
中桁入口
田端
250
妙善寺入口
千代田町
中村町
三日市
330
弥生町
吉原四丁目
350
吉原中央駅
吉原本町
堀下
富士高前
210
中島新道町
浅間橋西
中島
国久
フィランセ
220
山神社
220
ロゼシアター入口
富安橋
富士中央病院
280
青島町
300
富士市役所前
裁判所前
富士中央図書館
180
富士郵便局前
本市場
県総合庁舎入口
富士銀座
富士本町
本市場中
第一小学校
富士見校
180
富士駅前
富士駅
220
県総合庁舎入口
220
ロゼシアター前
中央公園
300
富士市役所前
裁判所前
350
吉原中央駅
富士駅南口起点
第二小入口
十兵衛
180
下横割中
新富士駅
190
ふじさんめっせ前
柳島
300
イオンタウン富士南
神戸
580
中村
上村
今宮口
640
今宮
桑埼入口
680
大富士ゴルフ場入口
740
千束下
丸火自然公園入口
820
千束上
970
勢子辻
1,030
こどもの国入口
十里木高原
1,120
十里木
御本陣
1,170
樹穴入口
1,200
射撃場入口
1,250
富士サファリパーク
1,030
富士山 こどもの国
神戸下
神戸入口
農協
北部支所前
530
一色
一色下
富士東高
480
木の宮
木の宮下
変電所前
駿河台
吉原高校入口
420
上和田
和田町
せぎわく
今泉まちづくりセンター
420
今泉
御殿下
東海製紙
原田駅前
滝川橋
470
東滝川
西比奈
中比奈
510
山の根入口
吉永
富士市立高校入口
富士岡
560
中里一丁目
公会堂前
愛鷹登山口
須津中入口
620
神谷
福聚院
西増川
増川
東増川
江尾
690
江尾二丁目
浮島町
境
東境
740
船津
富士見台入口 三ツ沢町上
550
富士見台消防署
富士見台七丁目
富士見台団地
（共通）
富士見台まちづくりセンター
六丁目
老人ホーム駿河荘入口
富士見台五丁目
630
四丁目
北中入口
三丁目
二丁目
小入口
富士見台
一丁目
（共通）
◎吉原工業高校 630円
1,270
十里木高原別荘地管理事務所前
1,280
十里木高原一丁目
十里木高原三丁目
1,400
裾野キャンプ場入口
1,490
十里木高原別荘地芙蓉の森三丁目
十里木高原別荘地芙蓉の森一丁目
1,670
ゆうえんちぐりんぱ
1,870
イエティ
ぐるっとふじ昼ルート【左まわり】
※【右まわり】は通常路線同一
450
吉原中央駅
吉原本町
吉原二丁目
岳鉄吉原本町駅
裁判所前
450
富士市役所東
450
富士救急医療センター前
富士駅前
富士駅南口入口
180
第二小入口
十兵衛
下横割中
180
新富士駅
190
300円 ふじさんめっせ前
450円
柳島
300
イオンタウン富士南